WATUS（ウォータス） OH-洋-P-1809-L

平面図・立面図・断面図	
SCALE S=1:20	
株式会社　大橋今右衛門	

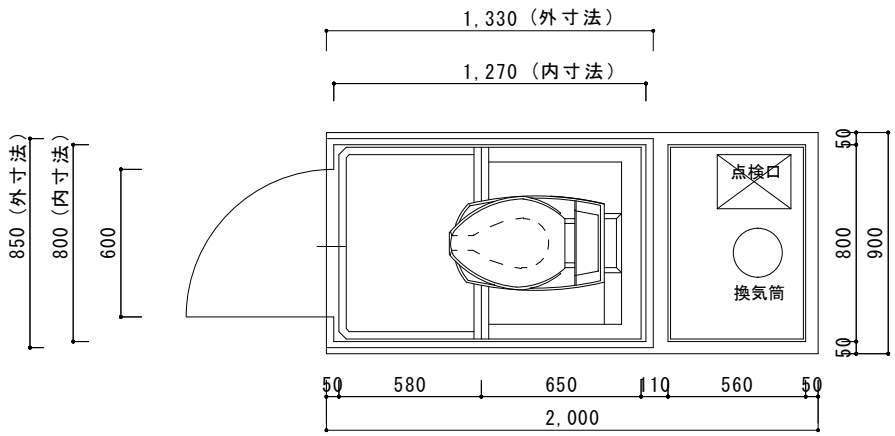

平面図　S=1：20　ウォータス本体（下部装置）

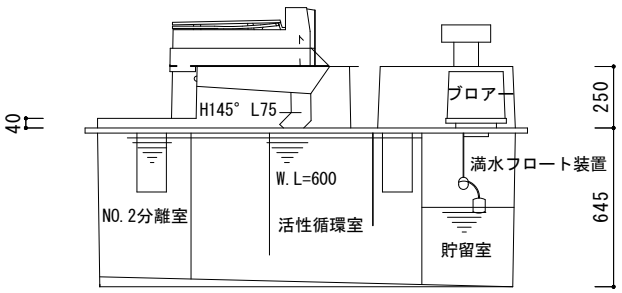

断面図　S=1：20　ウォータス本体（下部装置）
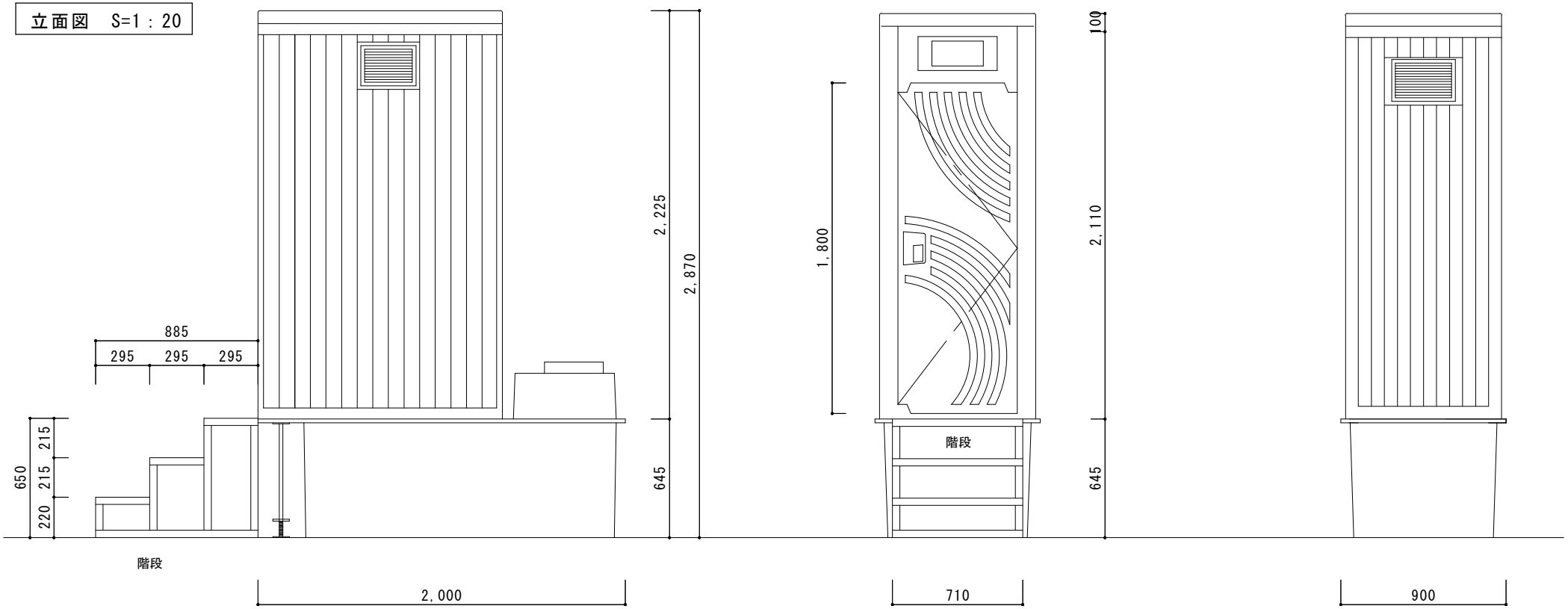
立面図　S=1：20